KONSTRUKCJA POD WENTYLATOR DACHOWY W3

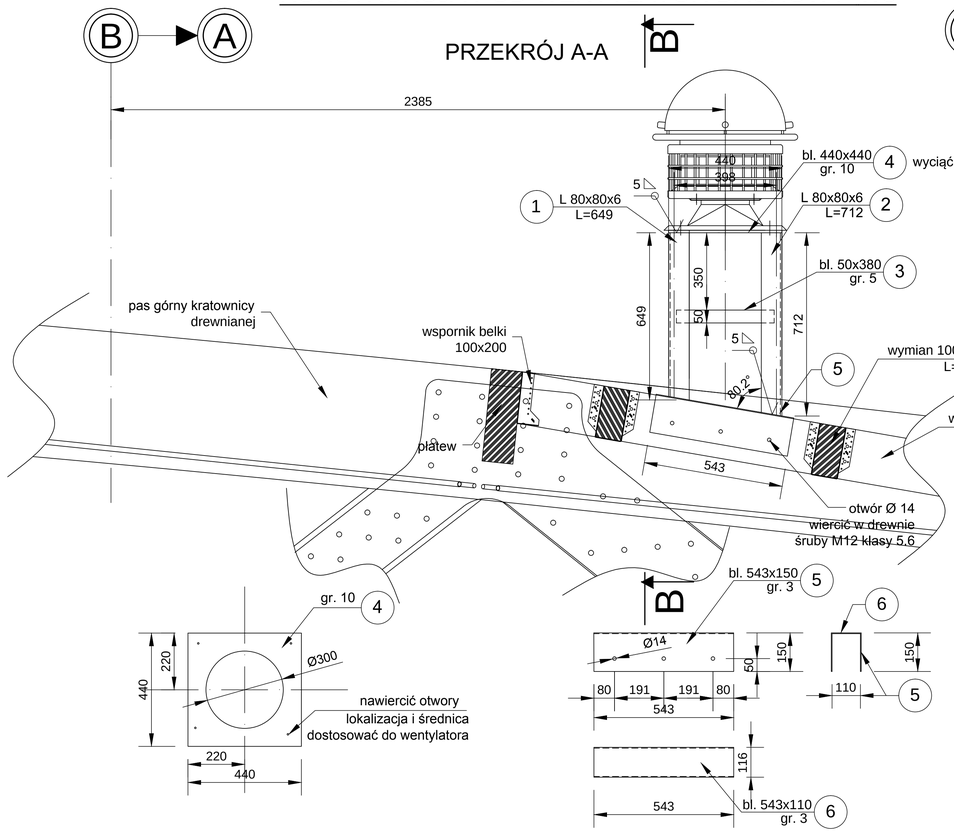

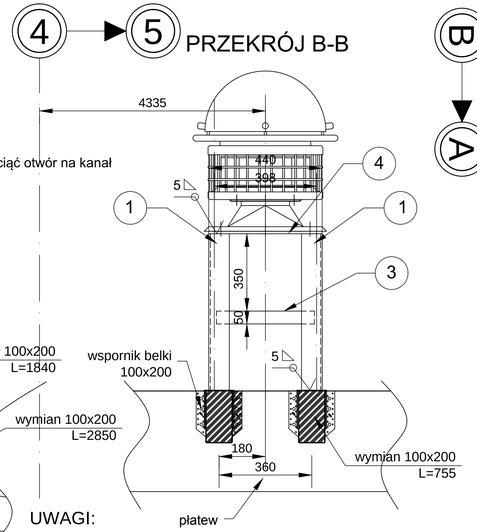

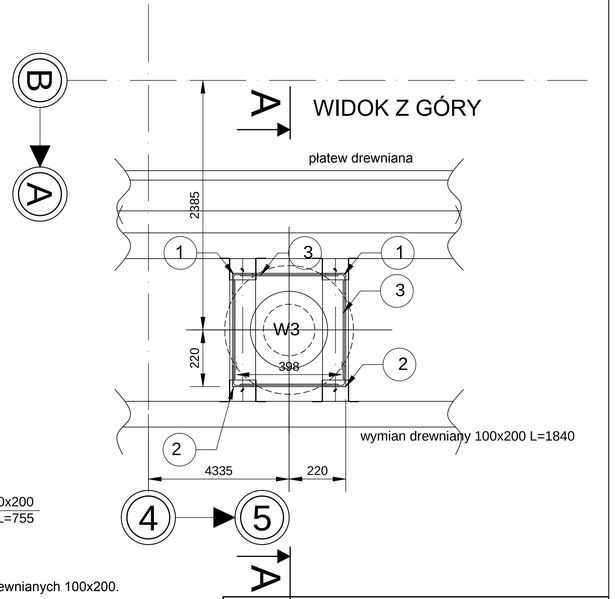

UWAGI:

1. Konstrukcję pod wentylatory dachowe opierać na wymianach drewnianych 100x200.
2. Wymiany mocować do płatwi drewnianej za pomocą wspornika belki 100x200 i gwoździ Ø4/40 - pełne gwoździowanie. Do wieńca żelbetowego za pomocą kotew HILTI.
3. W razie potrzeby profilowanie łuku dla wymianów wykonać z nabitki.
4. Rozpatrywać łącznie z opisem technicznym i projektami branżowymi.
5. W blasze nr 4 pod podstawą nawiercić na montażu otwory i zamocować wentylator.
6. Wykonać wymaganą obróbkę blacharską w kolorze pokrycia dachu.
7. Wszystkie wymiary sprawdzić na budowie.
8. Wszelkie uwagi do projektu kierować do projektanta przed rozpoczęciem robót.

MATERIAŁY:

Drewno C-27(zabezpieczone ogniochronnie i grzybobójczo)
Wsporniki belki 100x200
Gwoździe Ø4x40
Śruby M12 klasy 5.6
Stal St3S (ocynkowana)

wymiary w [mm]

mp project mirosław pacek
MP PROJECT Mirosław Pacek
ul. Balicka 134
30-149 KRAKÓW
tel.: + 48 12 6618235
fax.: + 48 12 6618236
email: biuro@mpproject.pl

Nazwa inwestycji:	HALA WIDOWISKOWO - SPORTOWA 36,0 x 44,0	
Inwestor:		
Adres inwestycji:		
Branża:	KONSTRUKCJE	
Faza:	PROJEKT BUDOWLANY	
Projektant adaptacji:		Data adaptacji:
Sprawdzający adaptacji:		
Autor projektu typowego:	mgr inż. ROBERT KOCWA NR UPR. 17/2001 do projektowania bez ograniczeń w specjalności konstrukcyjno - budowlanej	Data projektu typowego: LUTY 2011
Weryfikator projektu typowego:	mgr inż. MIROSŁAW PACEK NR UPR. 36/98 do projektowania bez ograniczeń w specjalności konstrukcyjno - budowlanej	
Opracowanie projektu typowego:	mgr inż. AGNIESZKA JABŁOŃSKA mgr inż. ANNA KARP	
Nazwa rysunku:	KONSTRUKCJA POD WENTYLATOR DACHOWY W3	Skala: 1:10
		Numer rysunku: K-23